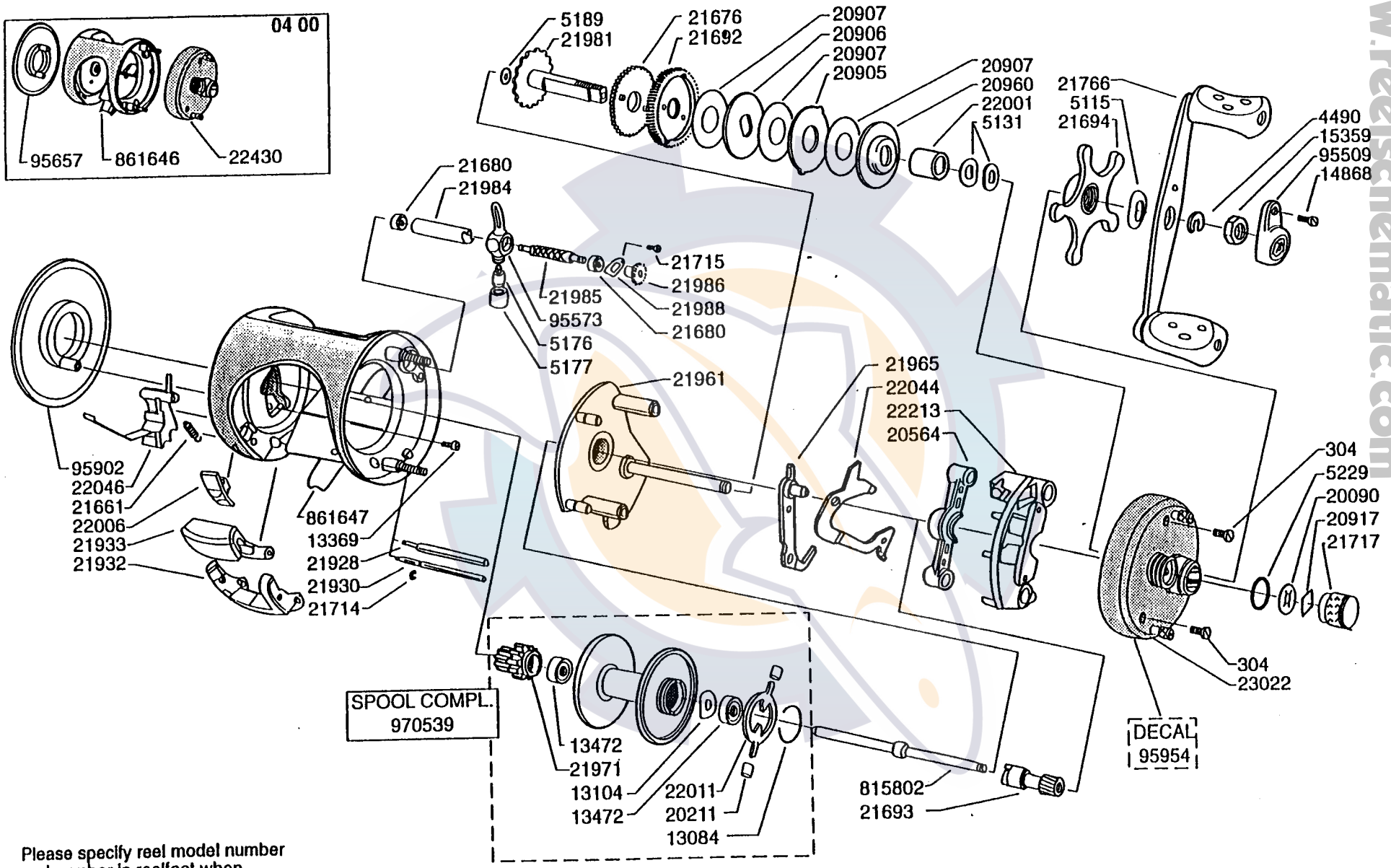

Please specify reel model number and number in reelfoot when ordering parts

Vid beställning av reservdelar bör alltid rulltyp och nummer-beteckning under rullfoten anges

Ambassadeur SM 5600 C 04 01

901646, 901647

34-11790-3

SEP 1 3 1995

www.reelschematic.com